Росла

Производство
алюминиевых
систем

Росла General

# Инструкция по изготовлению и монтажу шкафов-купе с применением профилей системы «Росла General»

Набережные Челны 2014

# Оглавление


1. Введение 3
2. Назначение инструкции 3
3. Термины и обозначения 3
4. Профили и комплектующие системы «Росла General» 4
5. Распашная дверь 6
6. Расчет размеров распашной двери и ее деталей 9
7. Применение профилей KD1-01, KD1-02, KD1-03 10
8. Применение профилей KD1-05, KD1-06 11

# 1.Введение

Система алюминиевых профилей «Росла General» предназначена для изготовления раздвижных и распашных дверей шкафов купе, раздвижных межкомнатных дверей и перегородок. Профили системы «Росла General» гармонично дополняют конструкции систем «Росла Grand» и «Росла Extralight». Применение профилей этой системы позволяет скрыть неровности стен относительно боковых стенок шкафа-купе, скрыть зазоры между дверями и боковыми стенками шкафа-купе, придать готовому изделию законченность конструкции.

# 2. Назначение инструкции

Инструкция предназначена для производителей шкафов купе, использующих для их производства и монтажа алюминиевый профиль системы «Росла General».

# 3. Термины и обозначения.

3.1 Размеры мм.
A-ширина проема шкафа
B-высота проема шкафа
H-высота двери
L-ширина двери
M-длина профиля
C-высота наполнителя
D-ширина наполнителя

# Профили системы "Росла General"

| Обозначение | Сечение | Назначение |
|---|---|---|
| KD1-01 | 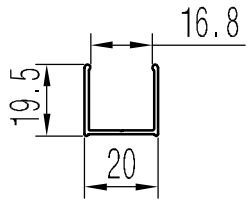 | Профиль крепления к стене |
| KD1-02 | 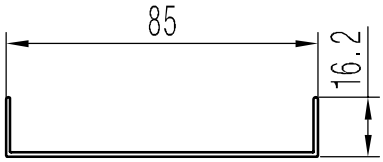 | Профиль примыкания двери к стене |
| KD1-03 | 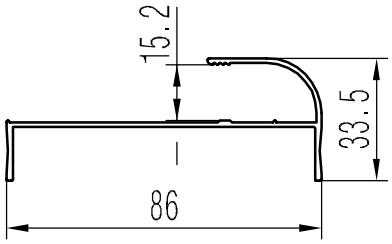 | Профиль примыкания двери к стенке шкафа |
| KD1-04 | 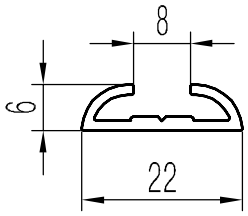 | Направляющая для поворотного механизма |
| KD1-05 | 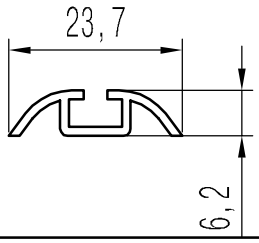 | Нижняя направляющая |
| KD1-06 | 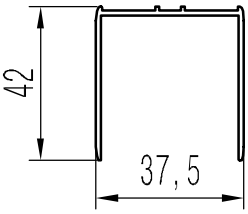 | Верхняя направляющая |

# Комплектующие

| | Вид | Название | Количество на 1 дверь |
|---|---|---|---|
| 1 | | Ролик нижний | 2 шт. |
| 2 | | Ролик верхний для симметричного профиля ручки | 2 шт. |
| 3 | | Ролик верхний для асимметричного профиля ручки | 2 шт. |
| 4 | | Стопор | 2 шт. |
| 5 | | Саморез 5х30 | минимально 4 шт. |
| 6 | 4 | Уплотнитель КП 8001-04 | по потребности |
| 7 | 8 | Уплотнитель КП 8001-08 | по потребности |
| 8 | | Шлегель клеевой | по потребности |
| 9 | | Заглушка демпфер | по потребности |
| 10 | | Поворотный механизм | 2 шт. |

# Распашная дверь

## Конструкция

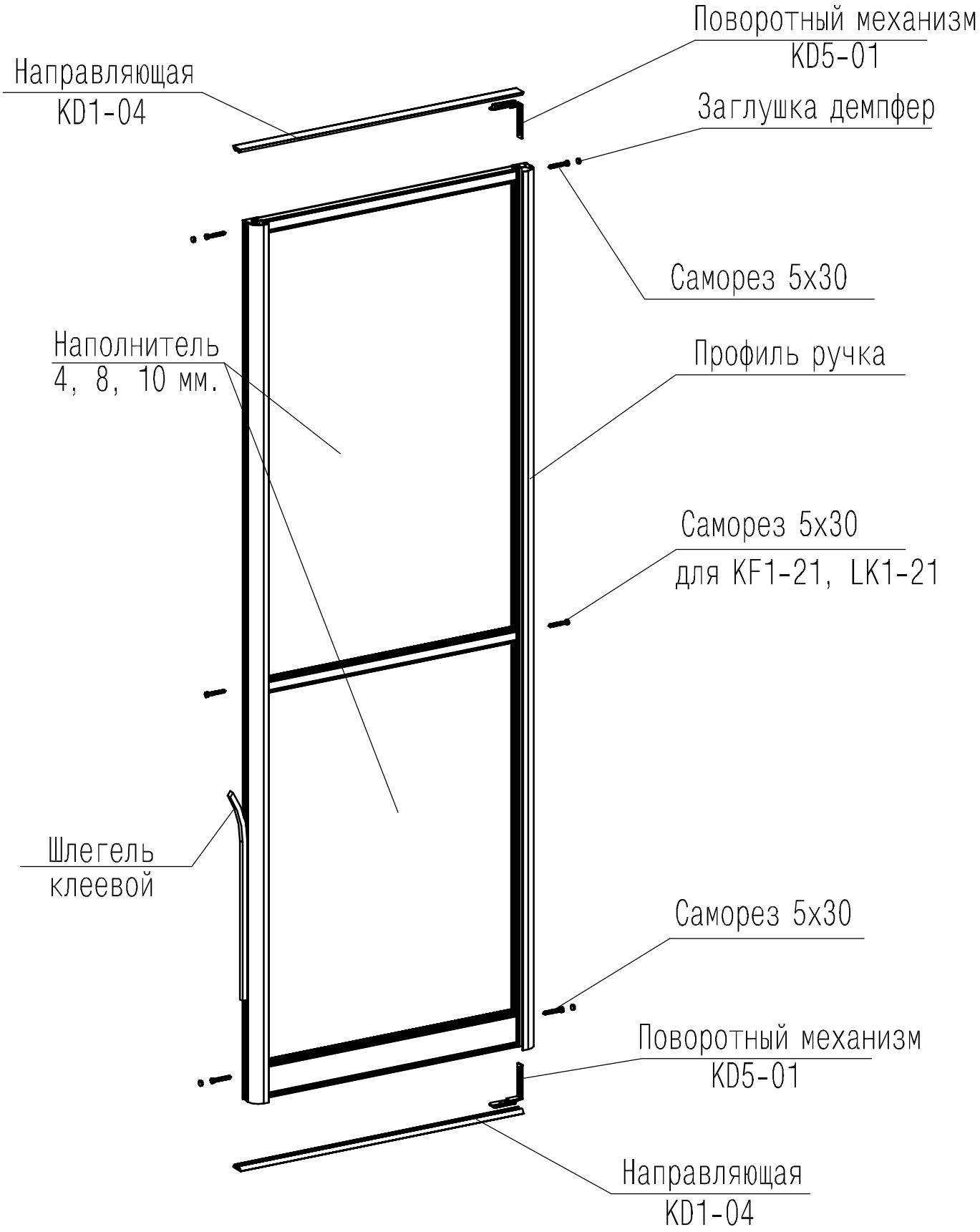

# Схема
# установки распашной двери

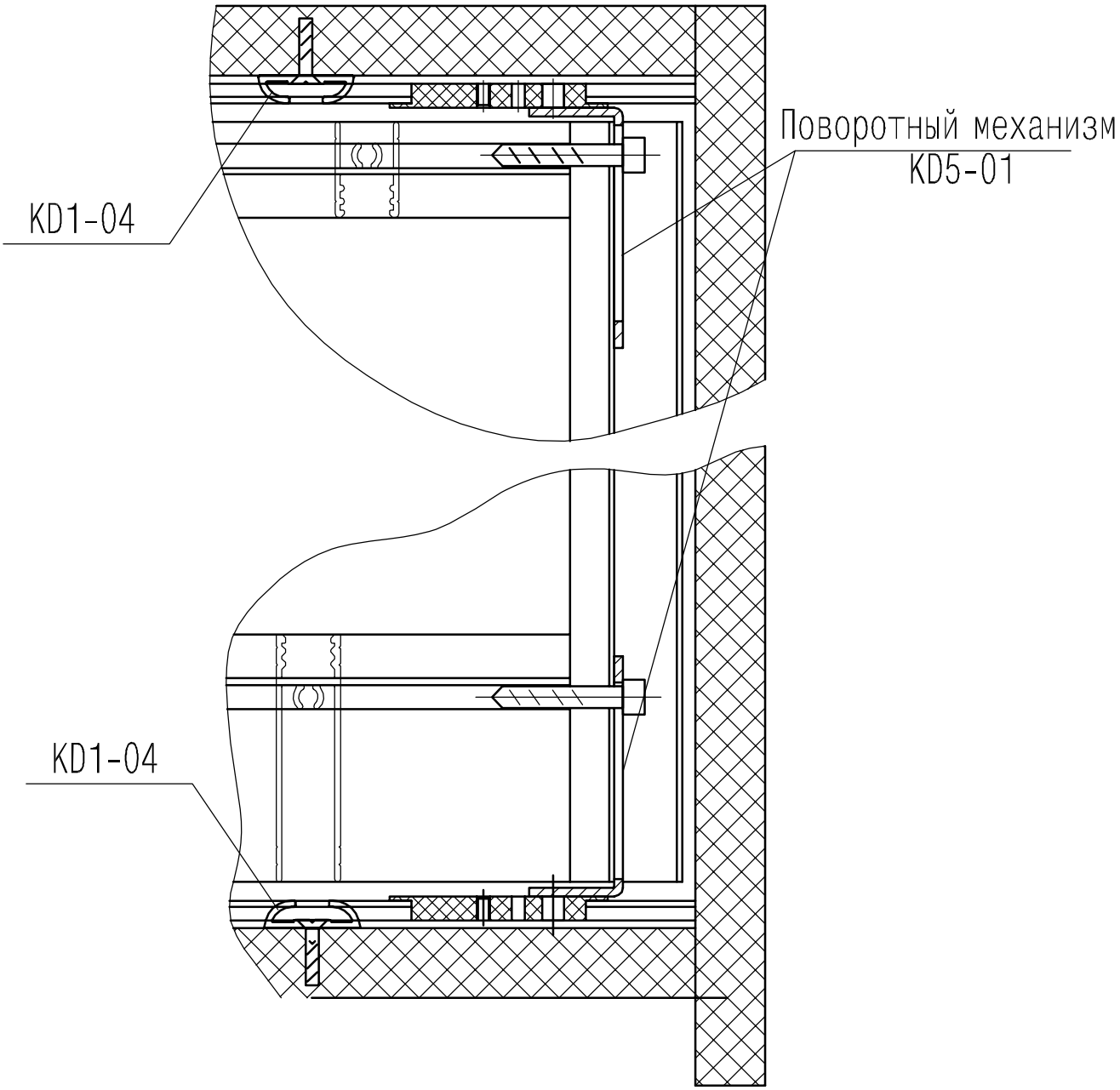


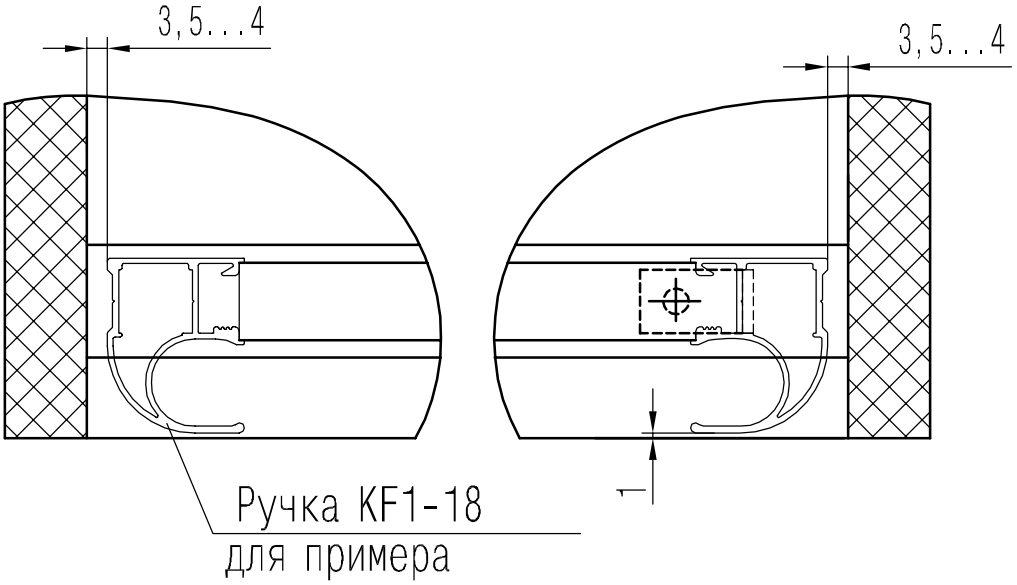

# Расчет размеров распашной двери

A - высота проема шкафа.
B - Ширина проема шкафа.

L - ширина двери.
B - высота двери.

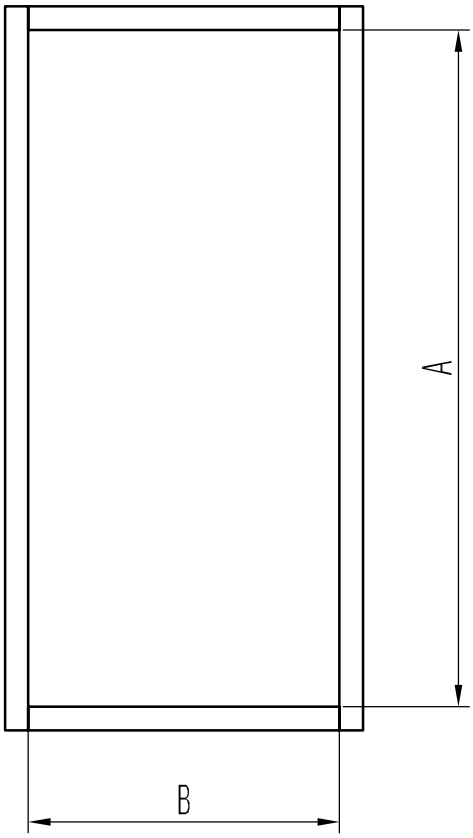


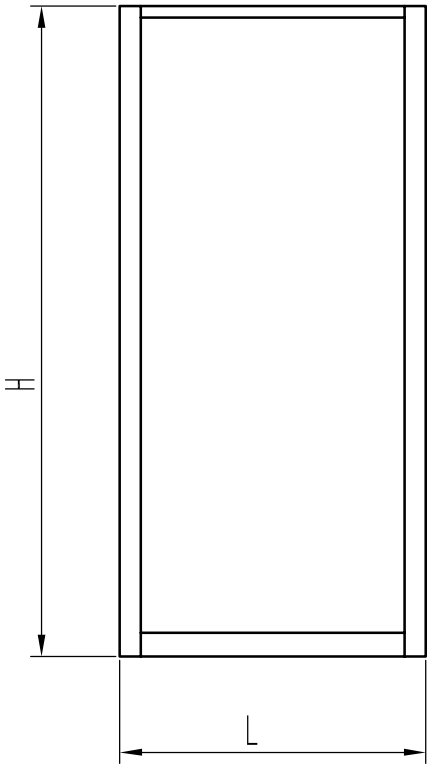


H=A-21 L=B-8

Рекомендуемые максимальные размеры двери
H=2100 мм. L=550 мм.

Размеры деталей двери расчитываются по инструкции для систем "Росла Grand " и "Росла Extralight ".

# Изготовление и монтаж распашных дверей.

1. Изготовить детали по инструкции для систем "Grand Росла" и "Extralight Росла"

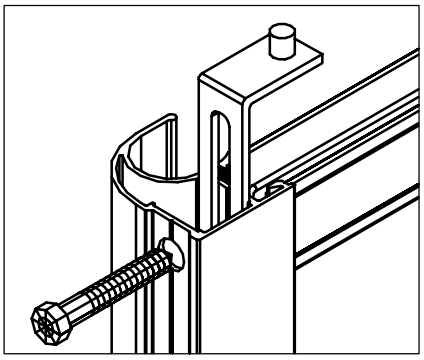

2. Собрать дверь, при сборке закрепить поворотный механизм с помощью самореза крепления горизонтальных профилей двери.

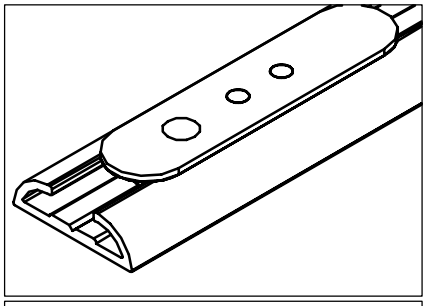

3. Установить пластиковые подпятники поворот ных механизмов в паз профиля верхней и нижней направляющей.

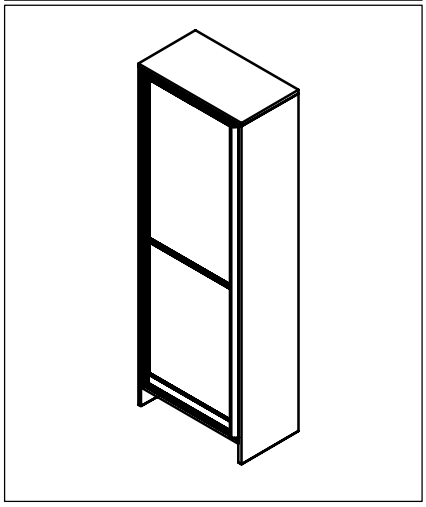

4. Дверь с верхней и нижней направляющей устано вить в проем шкафа.

5. Отрегулировать вертикальность двери.

6. Закрепить верхнюю и нижнюю направляющие. с помощью саморезов.

7. Отрегулировать зазоры между дверью и шкафом с помощью перемещения поворотного механизма вдоль паза профиля KD1-04.

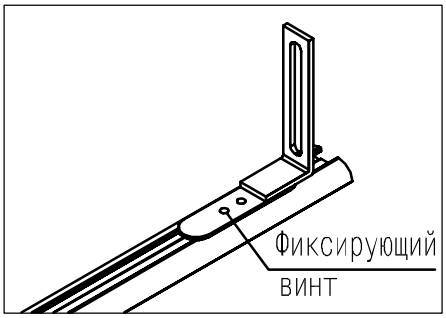


8. Затянуть фиксирующие винты подпятника пово ротного механизма.

9. Установить магнитную защелку закрытого положения двери.

# Применение профилей KD1-01, KD1-02, KD1-03

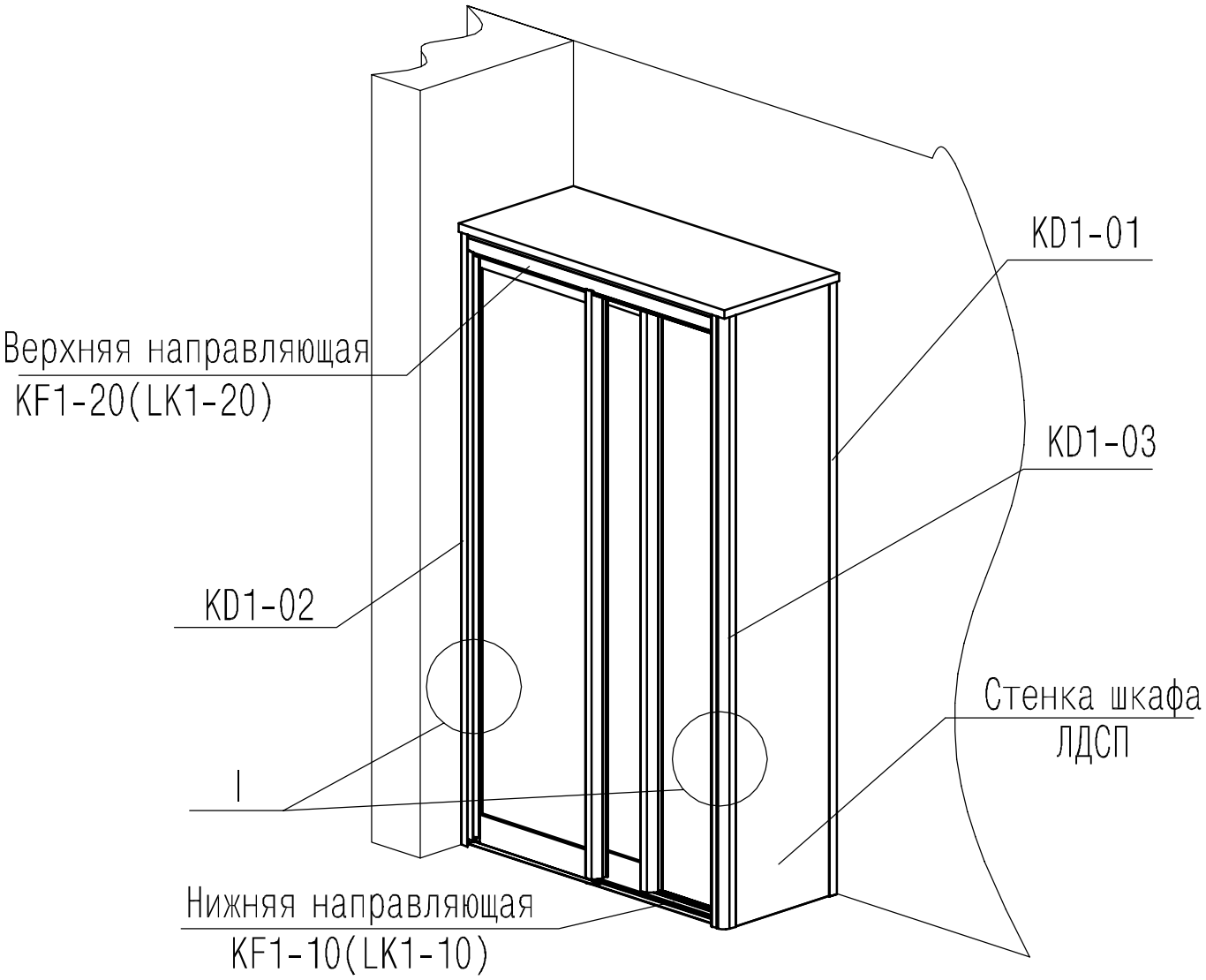


I

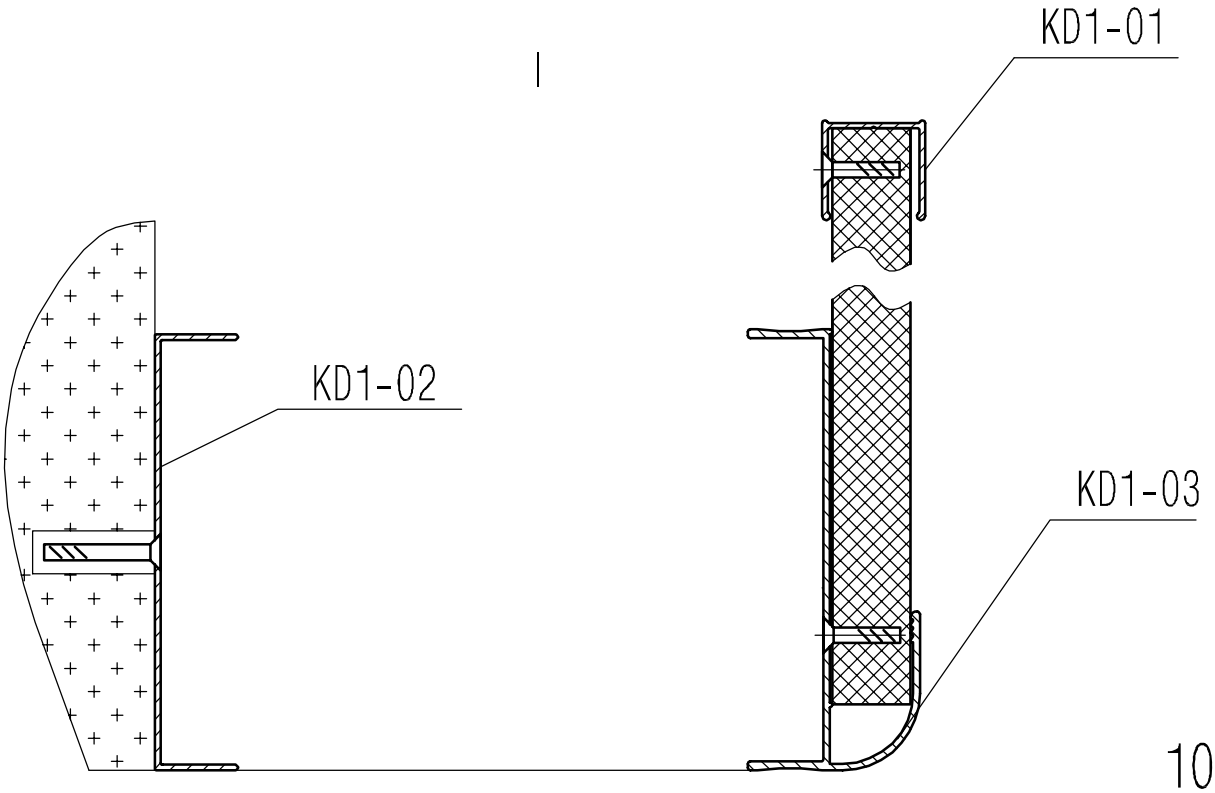

# Применение профилей KD1-05, KD1-06.

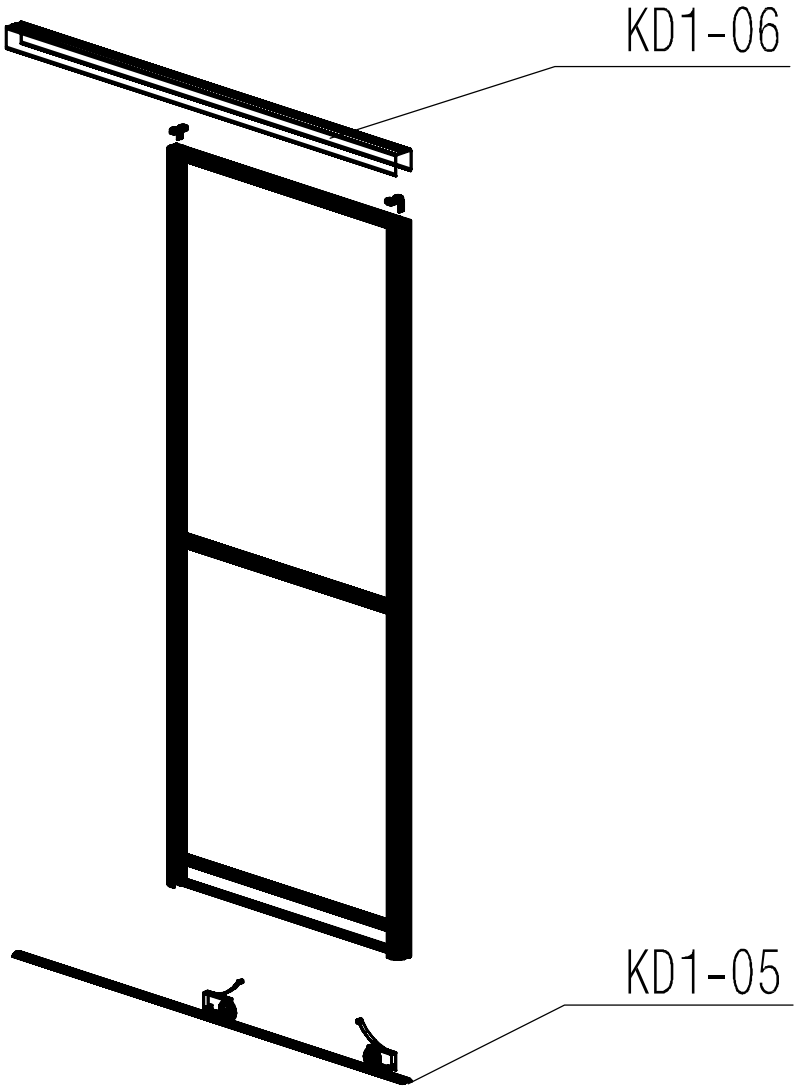


Профили KD1-05, KD1-06 предназначены для изготовления и монтажа однорядных дверей купе.

Конструкция двери, расчет размеров деталей описаны в инструкциях "Росла Grand" и "Росла Extralight ".